EINBAUANLEITUNG

Zwischenboden „HighBoard 160“

GB Assembly manual for intermediate shelf “HighBoard 160“
FR Notice de montage du sol intermédiaire “HighBoard 160“
NL Opbouwbeschrijving voor tussenbodem “HighBoard 160“
ES Instrucciones de montaje de estante intermedio “HighBoard 160”
IT Istruzioni di montaggio ripiano intermedio “HighBoard 160”
DK Monteringsvejledning for mellemhylde “HighBoard 160”
SE Monteringsanvisning för mellanhylla “HighBoard 160”
NO Monteringsveiledning for Mellomhylle “HighBoard 160”
PL Instrukcja montażu Półka pośrednia “HighBoard 160”
SK Montážny návod pre Medzipodlaha “HighBoard 160”
SI Priročnik za montažo vmesna polica “HighBoard 160”
CZ Montážní manual pro Mezipodlážka “HighBoard 160”
HU Felépítési útmutató Közbenső polc “HighBoard 160”
HR Priručnik za montažu za Umjesna ploča “HighBoard 160”

QUALITÄT AUS
ÖSTERREICH

Option 1

	4x		1x		1x
M4 x 10	26x	4,2 x 13	1x		

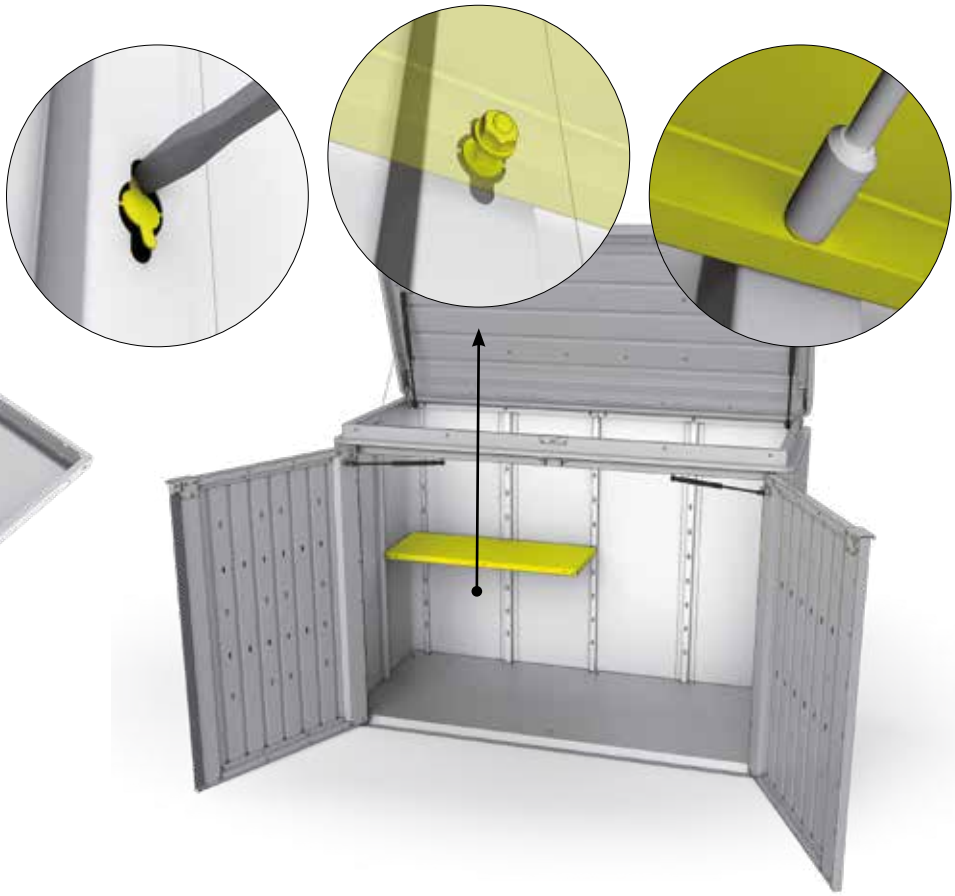

1.

2.

3.

4.

5.

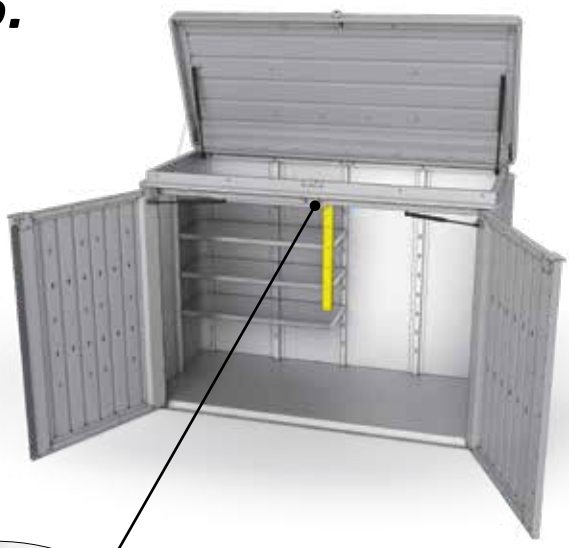

6.

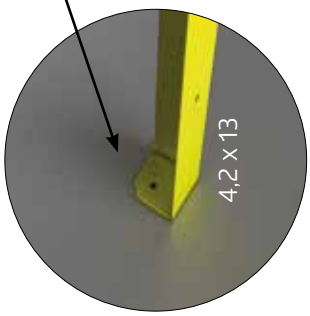

Option 2

	4x		1x		1x
M4 x 10	24x	4,2 x 13	1x		

1.

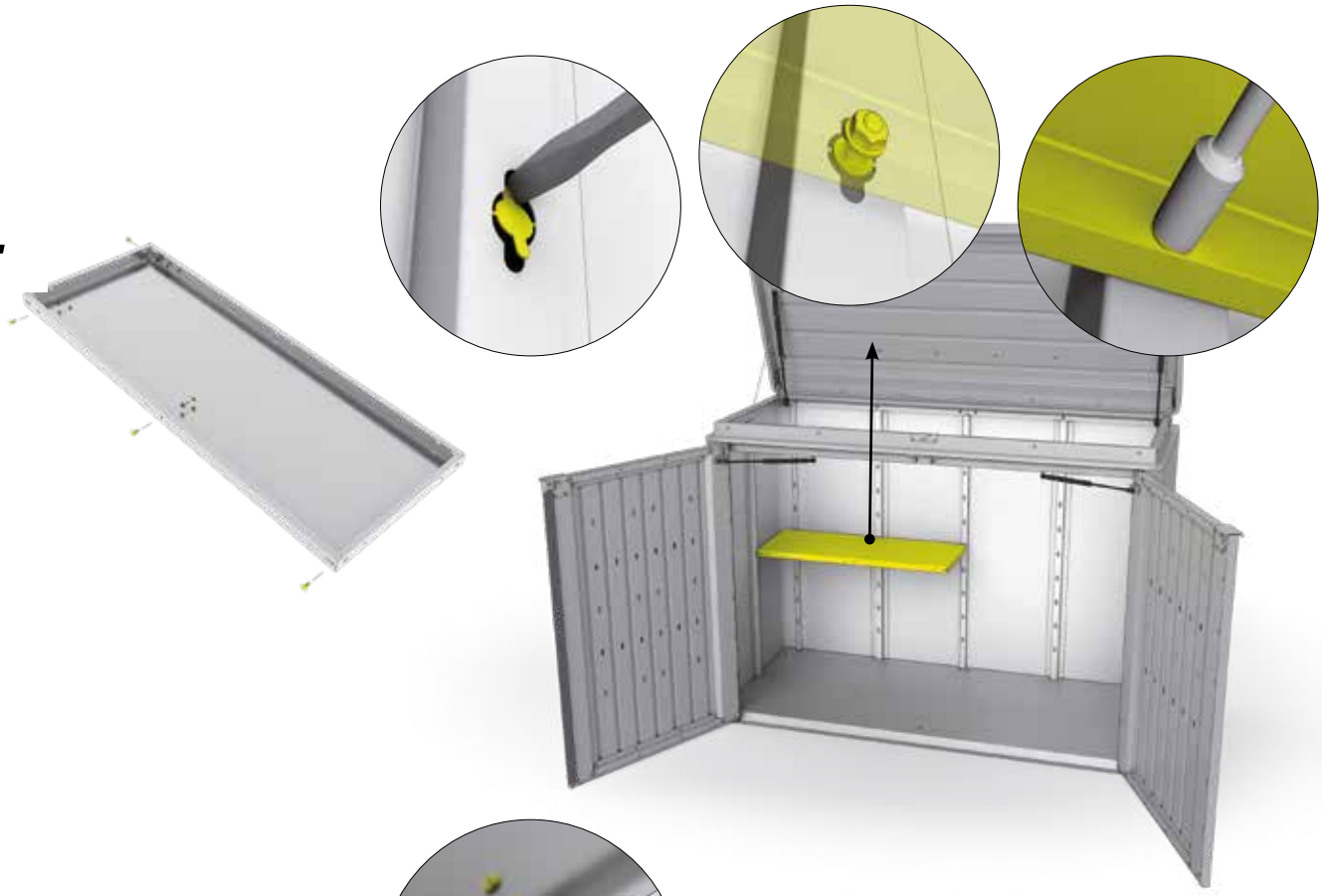

2.

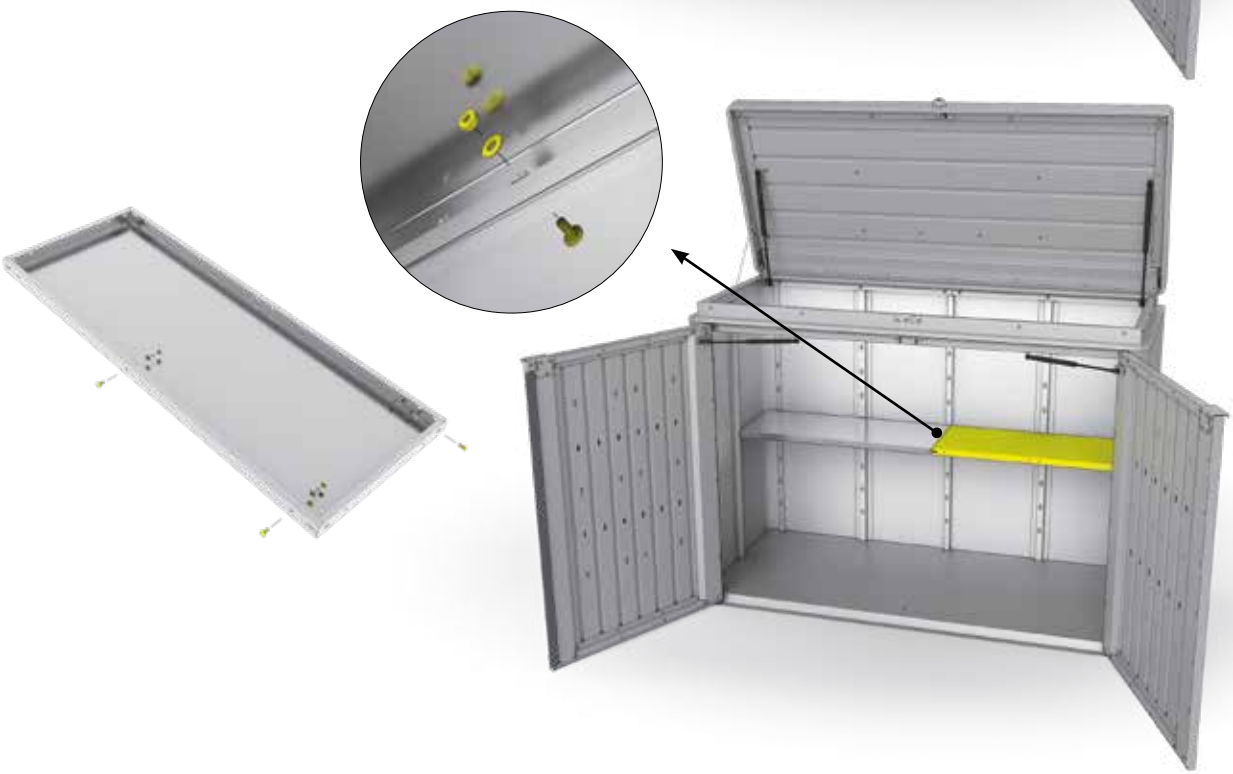

3.

4.

5.

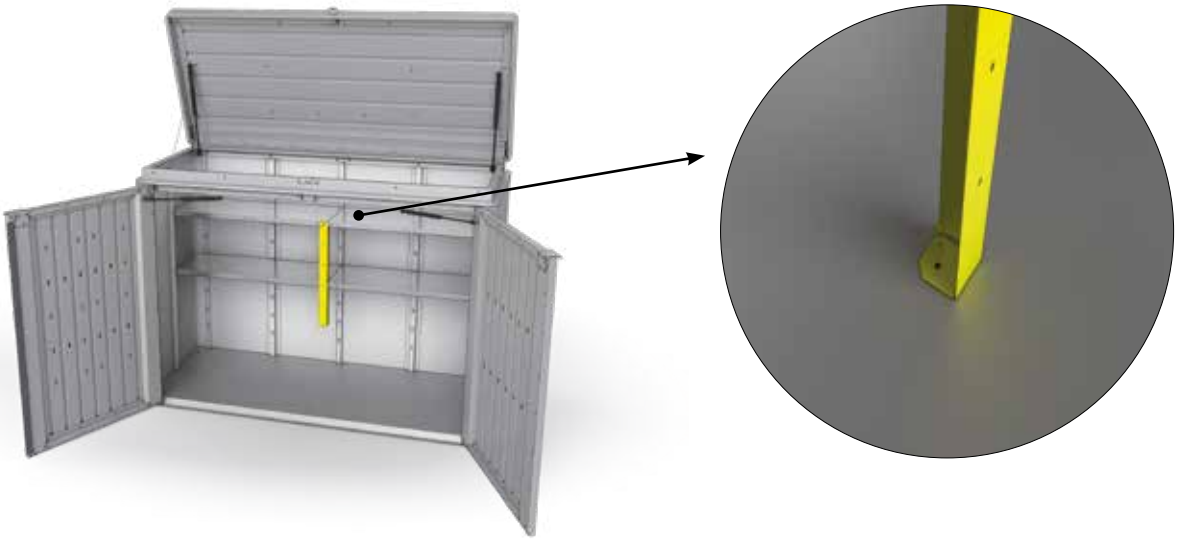

6.

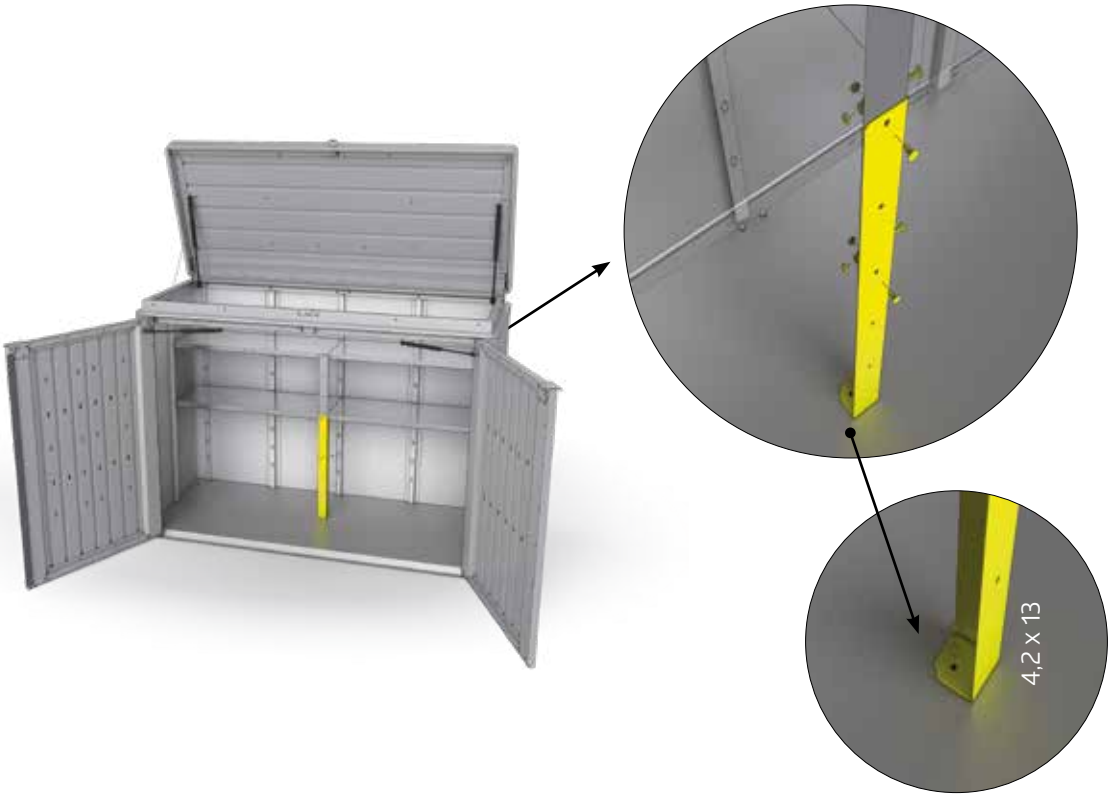

Option 3

	1x		1x		1x
M4 x 10	28x		1x	4,2 x 13	1x

1.

2.

3.

4.

5.

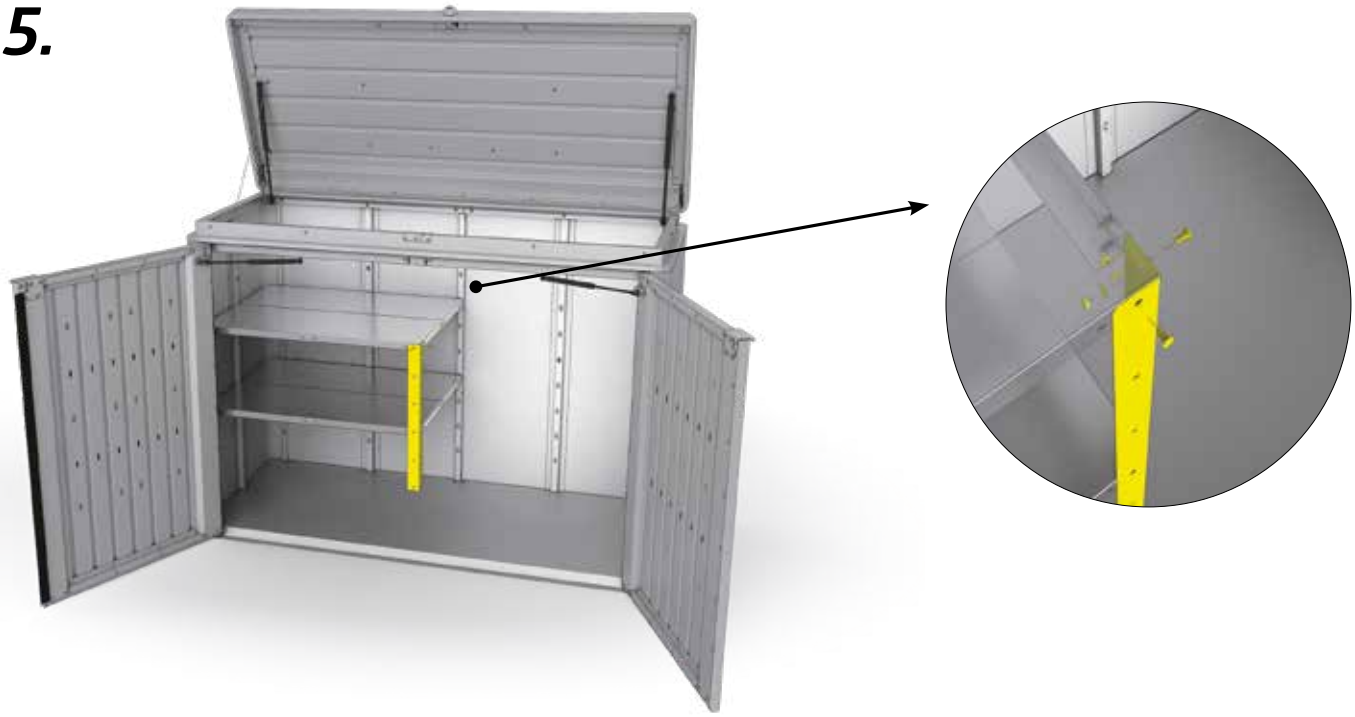

6.

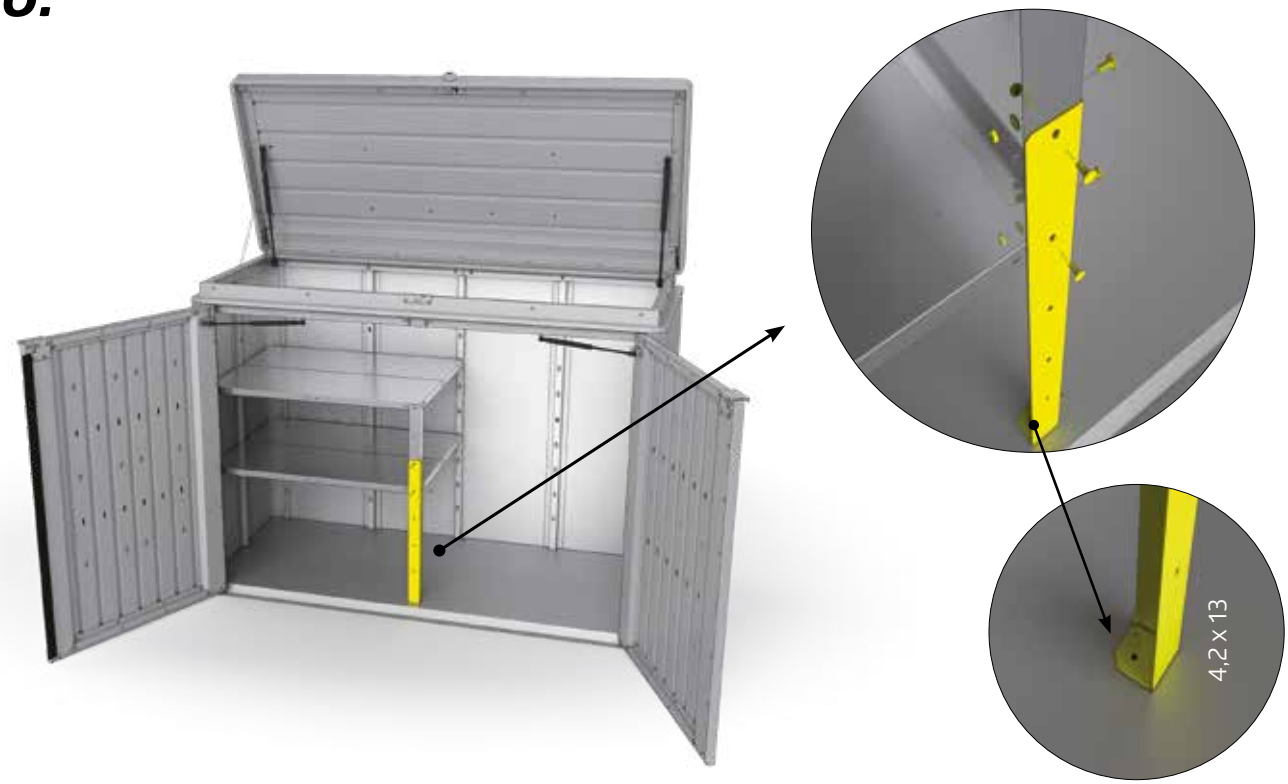

Option 4

	4x		1x		1x
M4 x 10	30x		2x	4,2 x 13	1x

1.

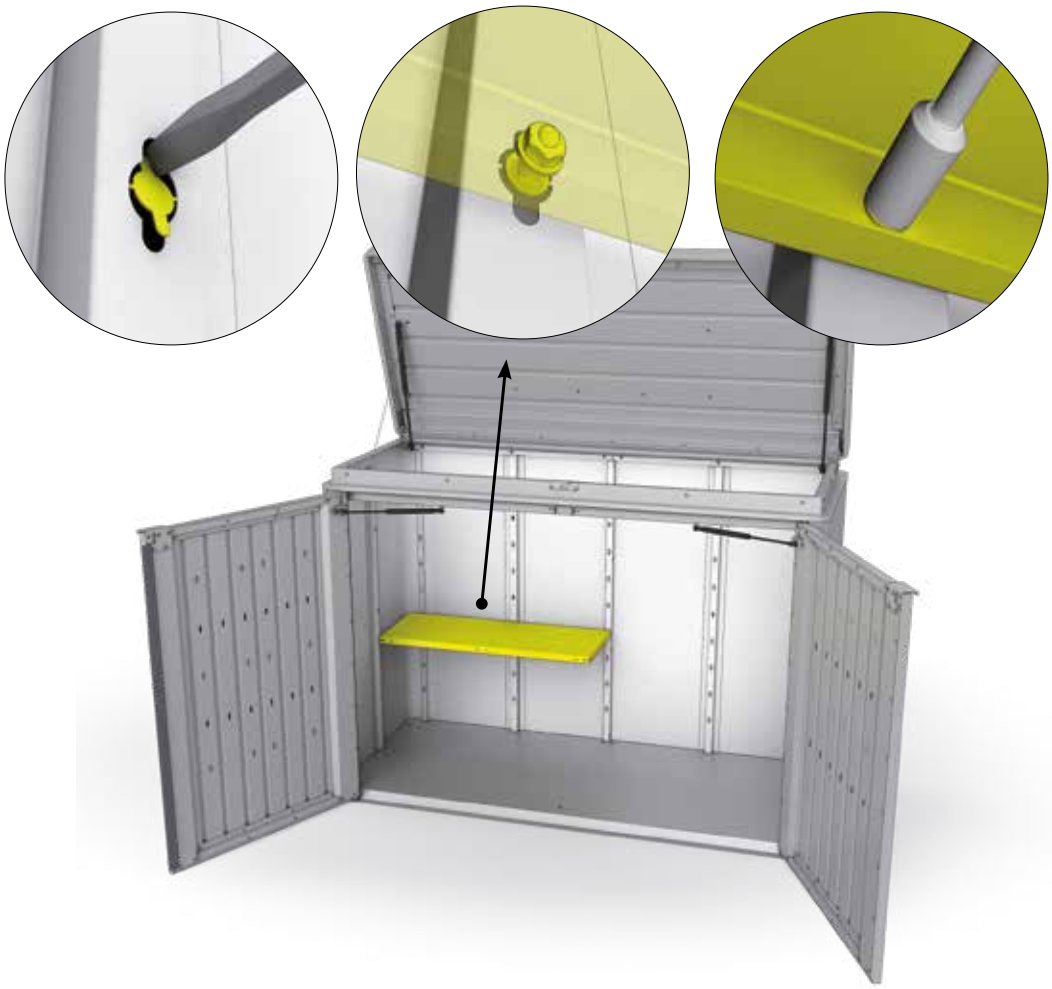

2.

3.

4.

5.

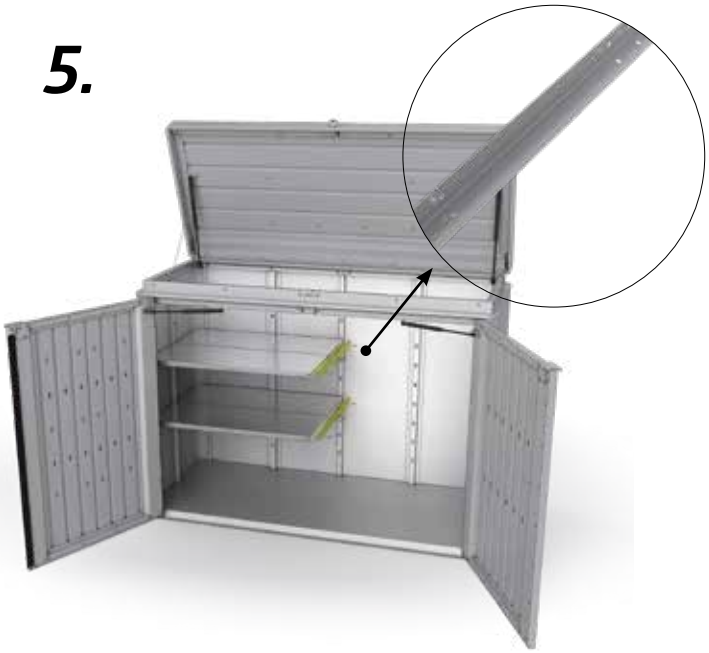

6.

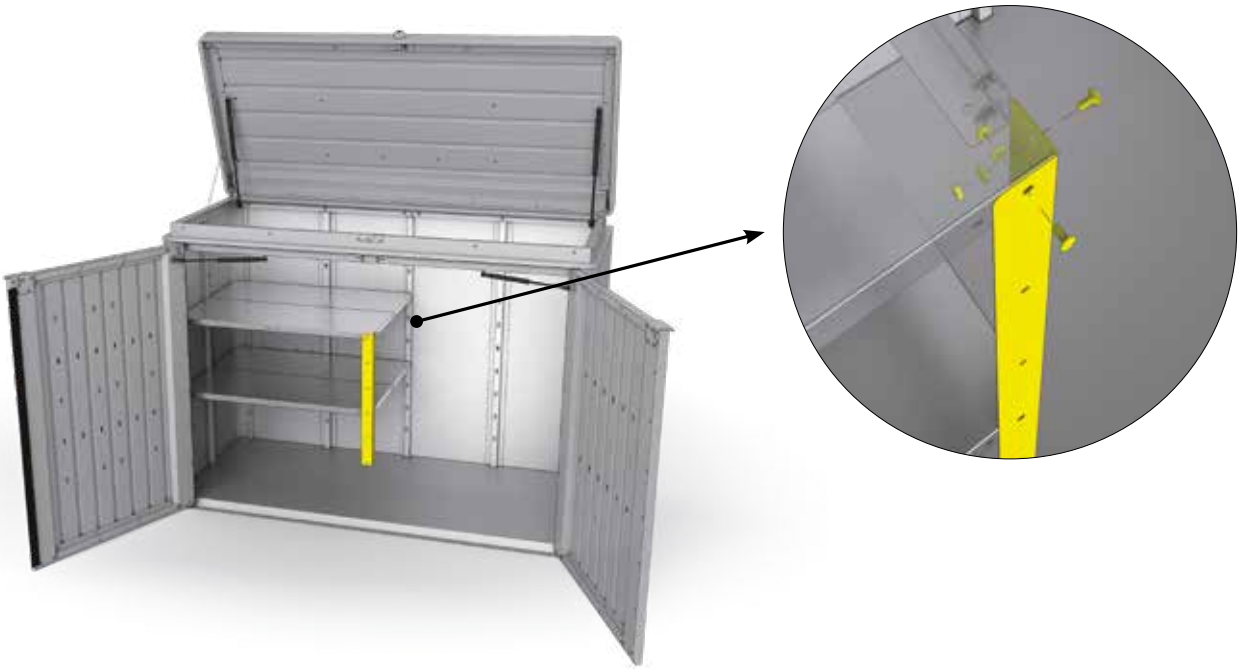

7.

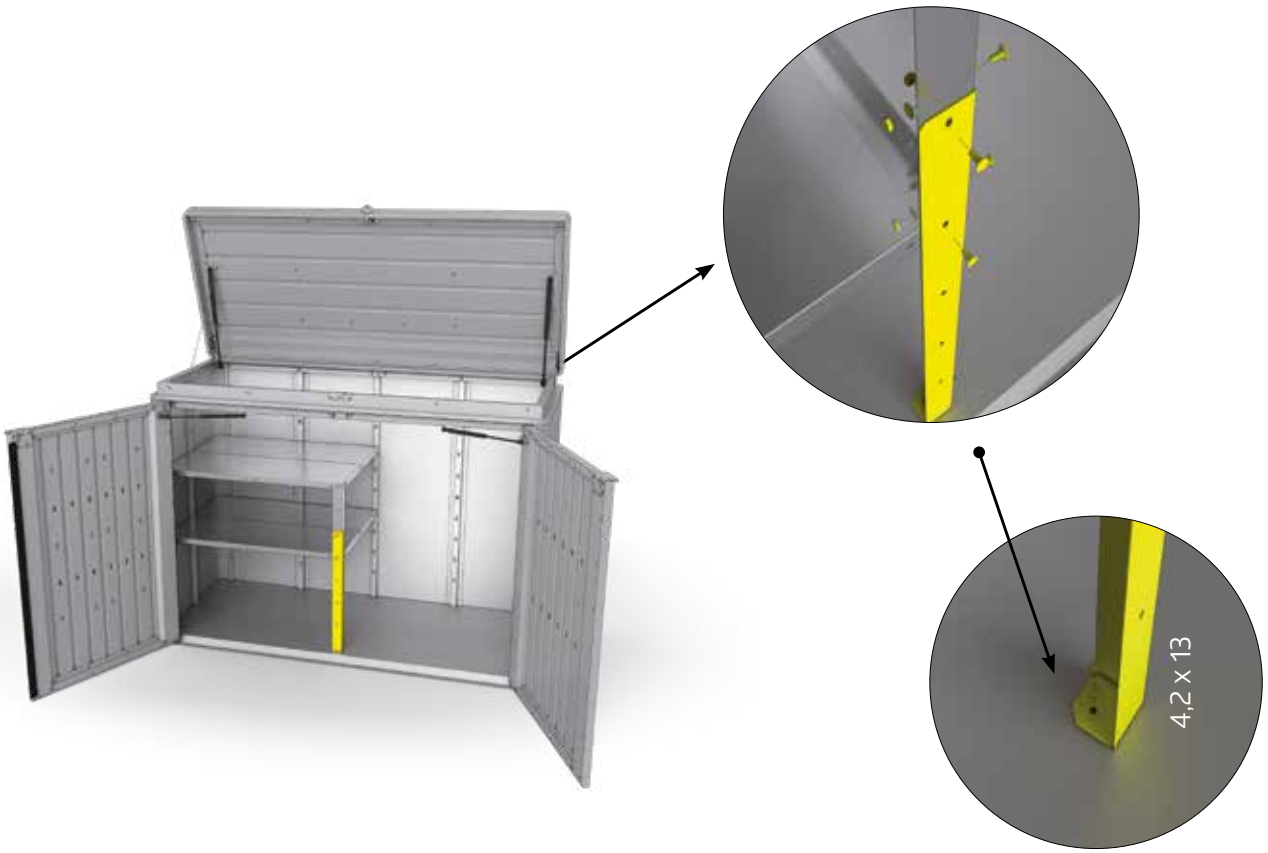

GERÄTEHÄUSER – Setzen Sie auf Qualität & Langlebigkeit
GARDEN SHEDS – rely on quality & longevity

GARTENBOXEN – Outdoorboxen für Garten, Terrasse & Co.
OUTDOOR BOXES – outdoor boxes for garden, patio & etc.

FAHRRAD-GARAGEN – Fahrräder, Roller & Co. sicher verstaut
BICYCLE STORAGE – bicycles, scooters & etc. safely stowed

MÜLLTONNEN-BOXEN – Stylisch, praktisch & wartungsfrei
DUSTBIN STORAGE – stylish, practical & maintenance free

GARTEN-HELFER – Gartendesign in Bestform
GARDENING HELPERS – garden design at its best

FR
DONNEZ OU RECYCLEZ
ASSOCIATION OU MAGASIN OU DÉCHÈTERIE
Adresses sur quefairedemesdechets.fr

biohort®

Biohort steht für
„LEBEN IM GARTEN“

Biohort stands for
„LIFE IN THE GARDEN“

follow us:
biohort
biohort
Biohort GmbH
Biohort GmbH

Biohort GmbH
Pürnstein 43, 4120 Neufelden, Österreich
+43 7282 / 7788 0
E-Mail: office@biohort.at
www.biohort.com

YB775015_0624 | Technische Änderungen, Druckfehler und Farbabweichungen vorbehalten.