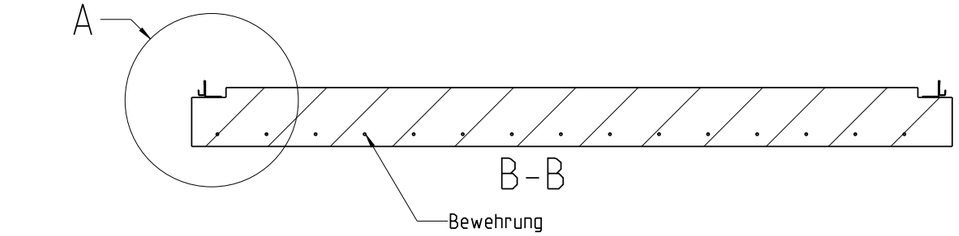

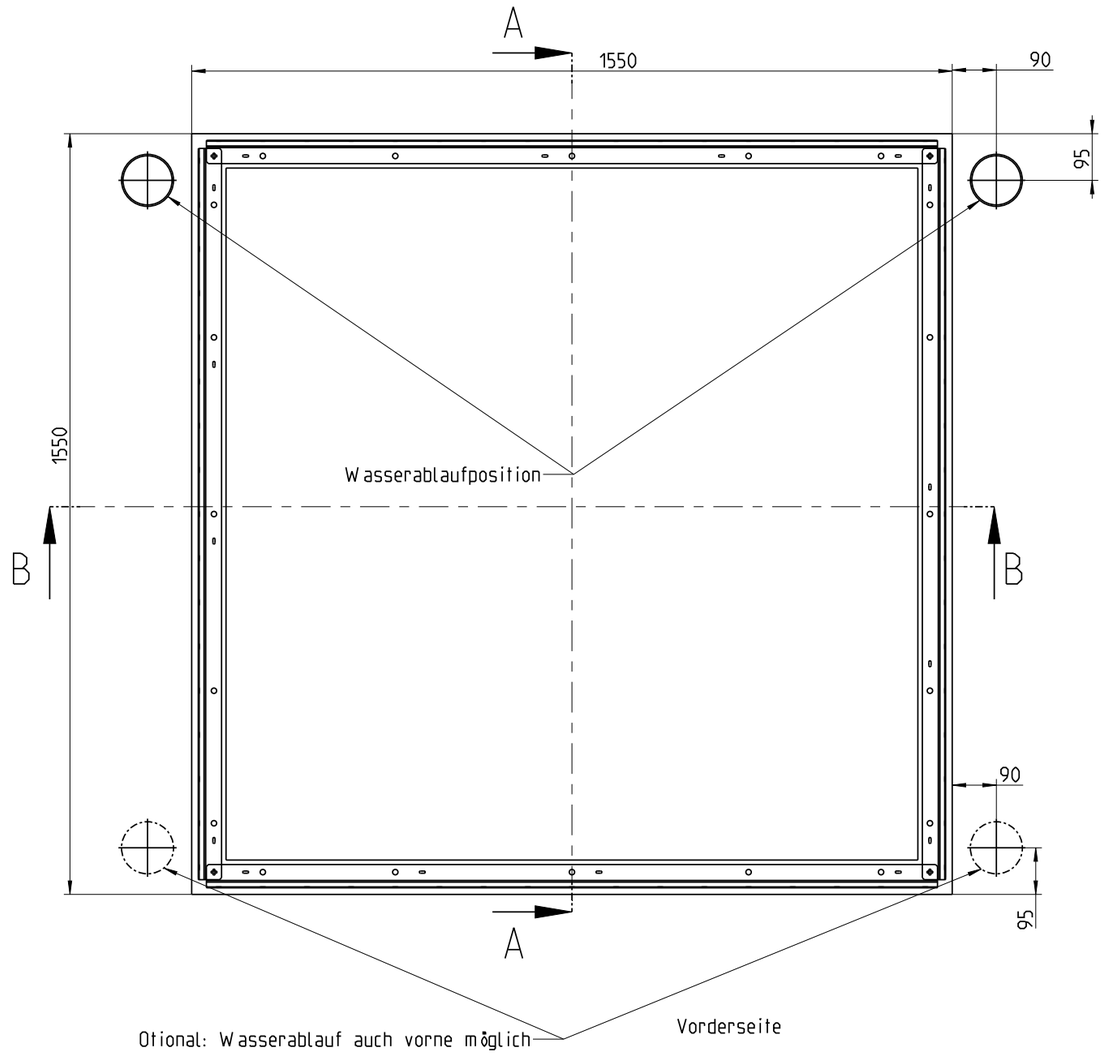

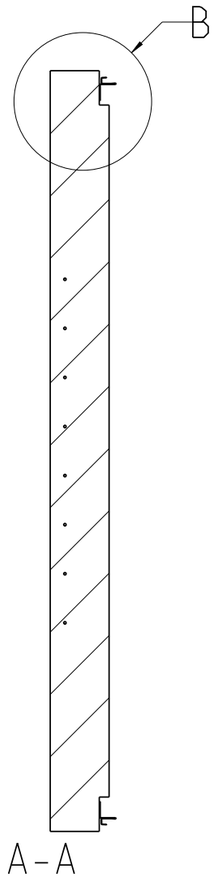

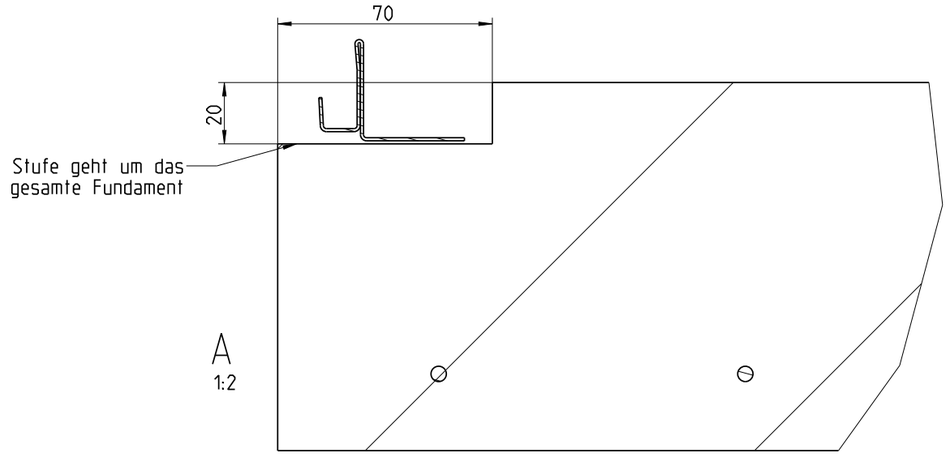

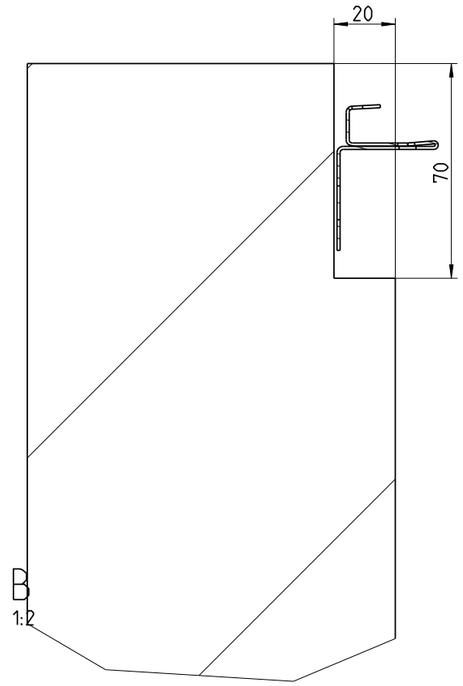

Dateiname des Zeichnungsobjektes: BETONFUNDAMENT_GESAMT_GHE_2		Dateityp: ASSEM	Dateiname der Zeichnung: BETONFUNDAMENT_GESAMT_GHE_2
	Allgemeintol. DIN ISO 2768-m	Kanten DIN ISO 13715	Maßstab **1:25** Gew.: **2207.906kg**
			Werkstoff:
			Halbzeug: -

	Datum	Name
Bear.	15.12.2014	Hofer
Gepr.		
Norm	·	·
Druck:	25.07.23	A3

Benennung:

Betonfundament
GHE 2 / GS 150 Large

biohort

Zeichnungsnummer:

Blatt 1
1 Bl.

Zust.	Änderung	Datum	Name
-	-	-	-

Speicherpfad: \F&E\Zeichnungen\3D\GH_Europa\